LAMMHULTS

CARGO

TROLLEY
DESIGN GUNILLA ALLARD

En nätt, flexibel vagn för stilig förvaring och servering.

Formgivare Gunilla Allard

A neat, flexible trolley for elegant service and storage.

Designer Gunilla Allard

Cargo Vagn / Cargo Trolley

Cargo Support Vagn / Cargo Support Trolley

Cargo Gastro Vagn / Cargo Gastro Trolley

JÄMTIPA
TAITTINGER

CARGO

TROLLEY
DESIGN GUNILLA ALLARD

GRAND PUBLIC CARGO SUPPORT TROLLEY 1109

FOTOGRAF SAM SYLVÉN PELLE WAHLGREN

CARGO

TROLLEY
DESIGN GUNILLA ALLARD

ADDRESS
Lammhults Möbel AB
Växjövägen 41, Box 26
SE-360 30 Lammhult
Sweden

TELEPHONE
+46 472 26 95 00
+46 472 26 05 70 Fax

E-MAIL
info@lammhults.se
www.lammhults.com

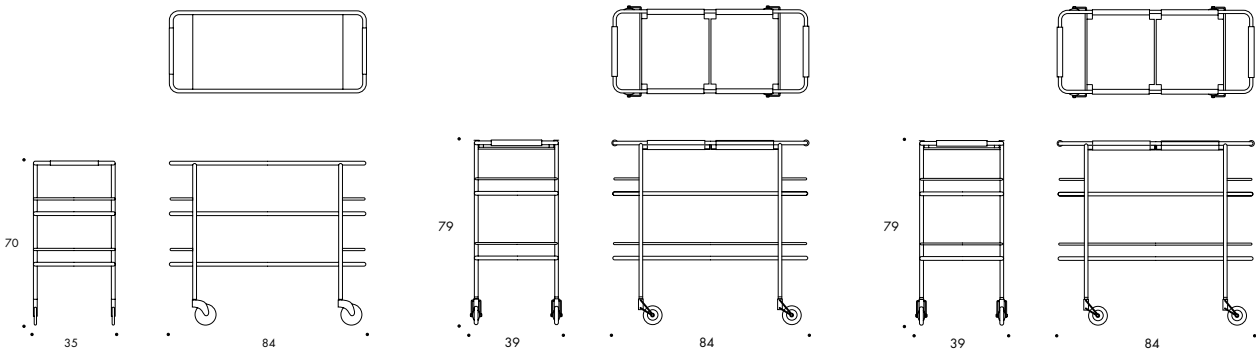

CARGO
Stativ av Ø16 mm förkromat eller lackerat stålrör inkl hjul.
3 hyllplan i svart alt. vit laminat, frostat glas, läder eller i kombination.
Handtag i läder.

CARGO SUPPORT
Stativ av Ø16 mm förkromat stålrör inkl hjul.
2 hyllplan i svart alt. vit laminat, frostat glas eller i kombination.
Övre hyllplan med 2 st lösa rostfria brickor 290 x 323 mm alt.
1 st bricka 578 x 323 mm samtliga inkl. svart gummimatta.
Handtag i läder.

CARGO GASTRO
Stativ av Ø16 mm förkromat stålrör inkl hjul.
3 hyllplan i svart alt. vit laminat, frostat glas eller i kombination.
Övre hyllplan 2 st lösa rostfria brickor 290 x 323 mm alt.
1 st bricka 578 x 323 mm samtliga inkl. svart gummimatta och marmorskiva.
Handtag i läder.

—

CARGO
Frame of Ø16 mm chromium plated or powder coated steel tubing incl. castors.
3 shelves of black or white laminate, frosted glass or in combination.
Handles in leather.

CARGO SUPPORT
Frame of Ø16 mm chromium plated steel tubing incl. castors.
2 shelves of black or white laminate, frosted glass or in combination. Top shelf with 2 trays 290 x 323 mm alt.
1 tray 578 x 323 mm in stainless steel with black rubber cloth.
Handles in leather.

CARGO GASTRO
Frame of Ø16 mm chromium plated steel tubing incl. castors.
2 shelves of black or white laminate, frosted glass or in combination. Top shelf with 2 trays 290 x 323 mm alt.
1 tray 578 x 323 mm in stainless steel with black rubber cloth and marble tray.
Handles in leather.

CARGO
Gestell aus Ø16 mm verchromtem oder lackiertem Stahlrohr mit Rollen. 3 Boden aus Laminat (Schwarz, weiß), satiniertem Glas, Leder oder kombiniert.
Griffe aus Leder.

CARGO SUPPORT
Gestell aus Ø16 mm verchromtem Stahlrohr mit Rollen. 2 Boden aus Laminat (Schwarz, weiß), satiniertem Glas oder kombiniert.
Obere Ablage mit 2 losen Tablets 290 x 323 mm alt.
1 loses Tablet 578 x 323 mm aus rostfreiem Stahl mit schwarzer Gummieinlage.
Griffe aus Leder.

CARGO GASTRO
Gestell aus Ø16 mm verchromtem Stahlrohr mit Rollen. 2 Boden aus Laminat (Schwarz, weiß), satiniertem Glas oder kombiniert.
Obere Ablage mit 2 losen Tablets 290 x 323 mm alt.1 loses Tablet 578 x 323 mm aus rostfreiem Stahl mit schwarzer Gummieinlage und Marmorplatte.
Griffe aus Leder.

—

CARGO
Structure en Ø16 mm tube d'acier chromé ou laqué avec roulettes. 3 Etagères: stratifié massif (noir, blanc), verre acide ou cuir, ou en combinaison.
Poignées gainées cuir.

CARGO SUPPORT
Structure en Ø16 mm tube d'acier chromé avec roulettes.
2 Etagères: stratifié massif (noir, blanc) verre acide ou, combiné.
Le plateau d'en haut avec 2 plateaux en acier inox, 323 x 290 mm ou une 578 x 323 mm avec napperon de caoutchouc noir.
Poignées gainées cuir.

CARGO GASTRO
Structure en Ø16 mm tube d'acier Chromé avec roulettes.
2 Etagères: stratifié massif (noir, blanc) verre acide ou, combiné.
Le plateau d'en haut avec 2 plateaux en acier inox, 323 x 290 mm ou une 578 x 323 mm avec napperon de caoutchouc noir et intérieur marbre blanc.
Poignées gainées cuir.